Senkrecht- und Drehkippfenster

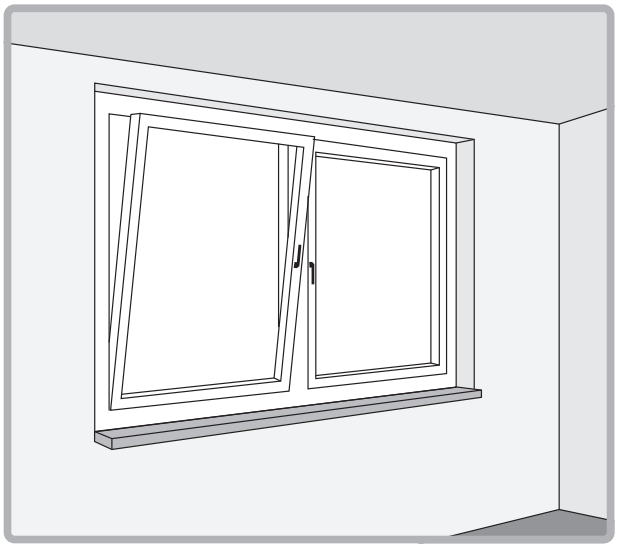

Gespannte Anlagen mit Griffbedienung für Drehkippfenster bis max. 15° Neigung und Sonderformen.

Freihängende Anlagen mit verschiedenen Bedienungs- und Behangvarianten, oder/und mit Pendelsicherung.

Anlagenbreiten: von 0,20 - 2,20 m
Anlagenhöhen: bis 2,60 m

⚠ bei freihängenden Anlagen mit Schnur- oder Kettenbedienung muss die Kindersicherheit beachtet werden

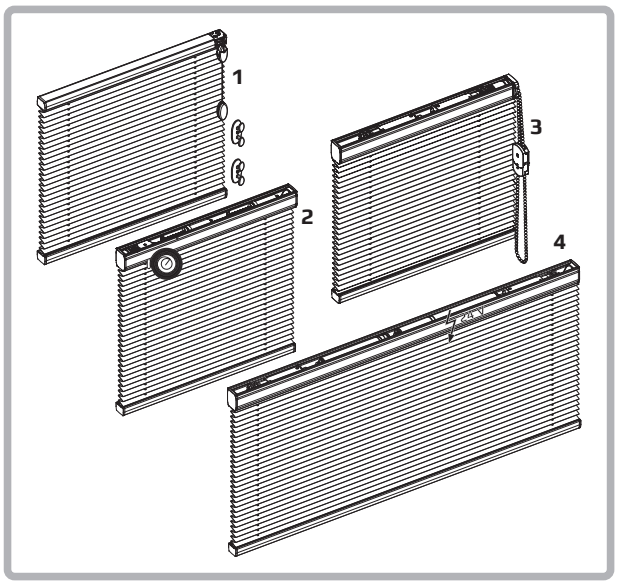

Freihängende Anlagen mit Schnurbedienung (1) (integriertes Schnurschloss), mit Kettenbedienung (2-nur auf Anfrage)
oder mit Motorbedienung (3-nur auf Anfrage - 24 Volt-Motor).

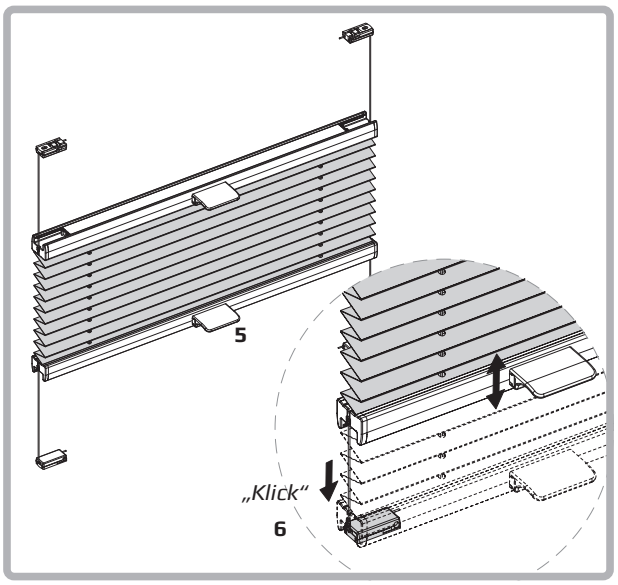

Gespannte Anlage mit **Griffbedienung (5)**.
Arretierfunktion (6) des Bedienungsprofils mit einer Feder oder auch mit Magnet**. Kein Lichtspalt -** Befestigung wird durch das Bedienungsprofil komplett abgedeckt.

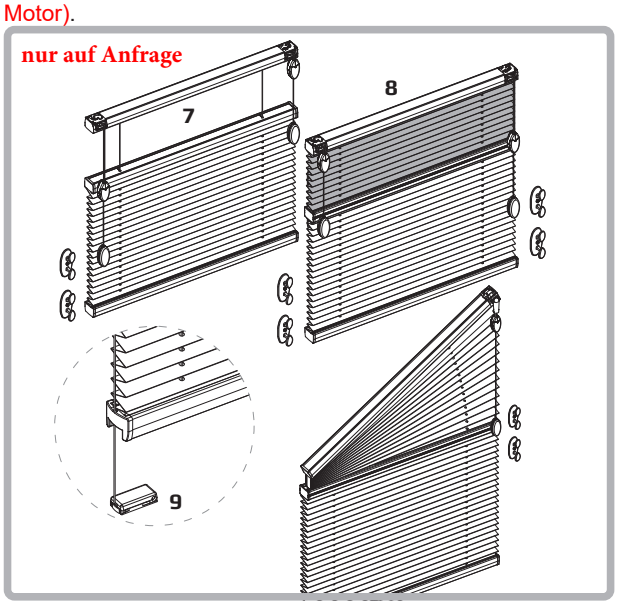

Behang variabel (7) oder **Zwei Behänge (Tag-Nacht) (8)**.
Pendelsicherung (9) für freihängende Anlagen.
Sonderformen (symmetrische oder asymmetrische) möglich.
Dreieck- oder **Trapez**formen oder **5-Eck** und **6-Eck** Anlagen.

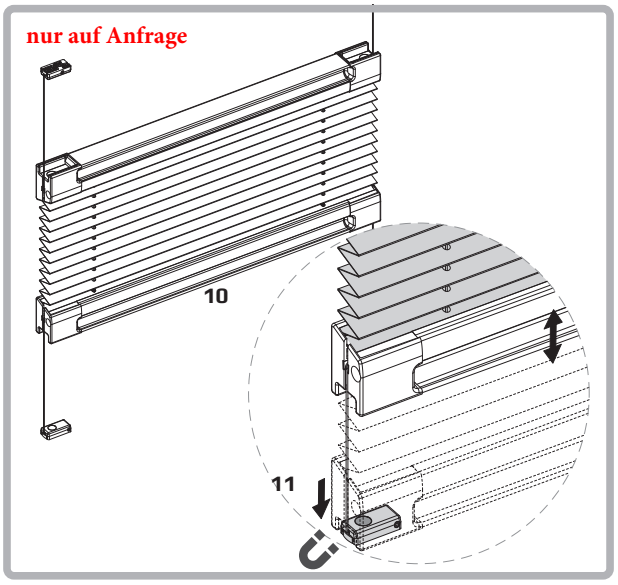

Gespannte Anlage mit **Griffprofil (10)**.
Arretierfunktion (11) des Griffprofils mit Magnet.
Anlagenbreiten bis 2,10 m.

Senkrecht- und Drehkippfenster

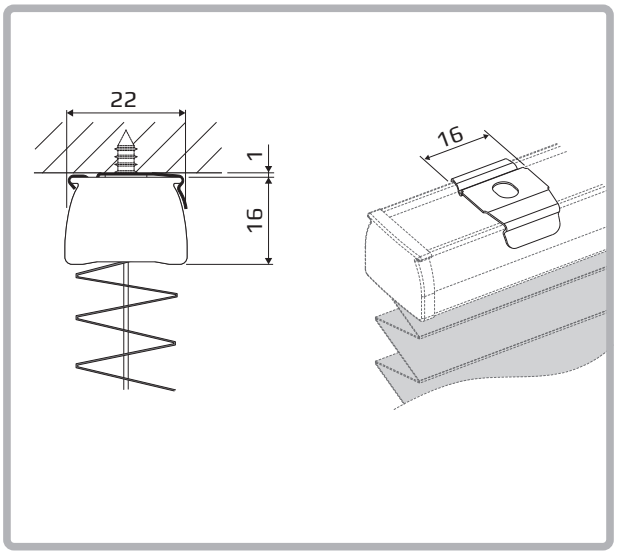

Schienen-Befestigung mit besonders **flachem Clip** (Lichtspalt weniger als 1 mm)
und eine geschlossene Optik (Schiene mit Abdeckkeder).

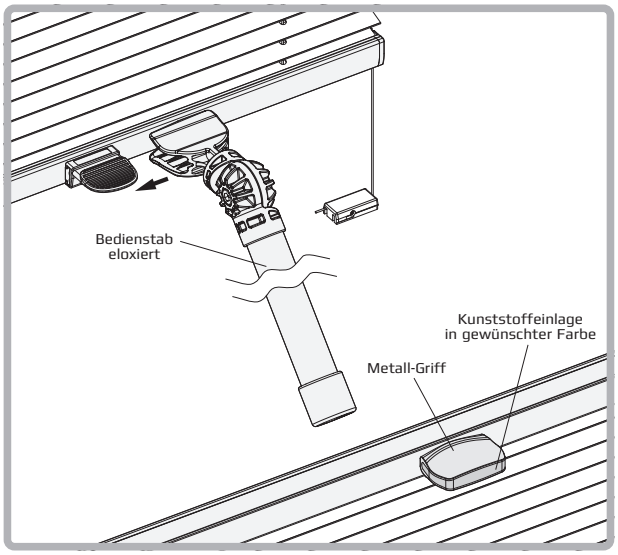

Griffbedienungs-Varianten:
Bedienstab - Bedienung mittels eloxiertem Stab
Design-Griff aus Metall - mit farbiger Kunststoffeinlage

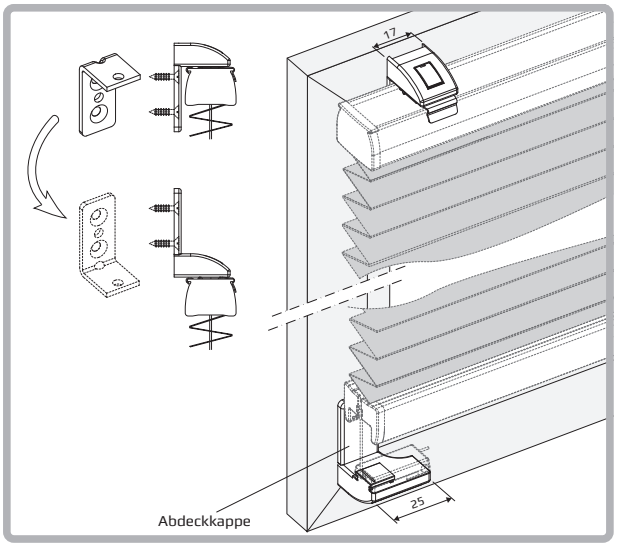

Einfache **Befestigung auf dem Fensterrahmen** mit dem Befestigungswinkel (in allen Kunststofffarben)
drehbar je nach Montagesituation inkl. **Abdeckkappe**
(Winkel und Schrauben nicht sichtbar)

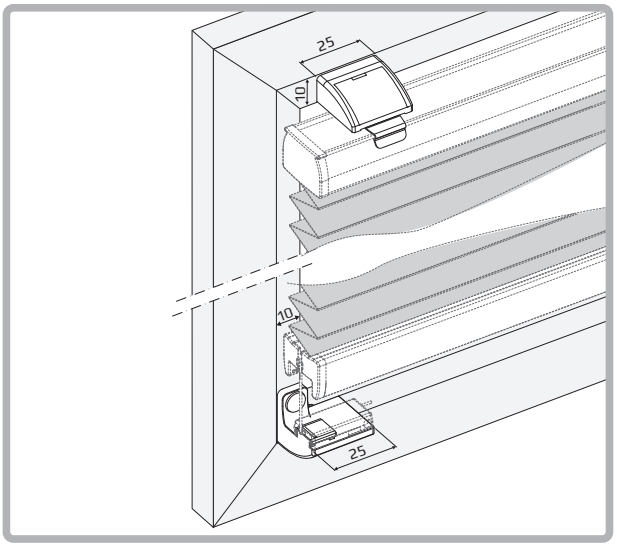

Einfache **Befestigung auf der Glasleiste** mit dem Glasleistenwinkel (in allen Kunststofffarben)

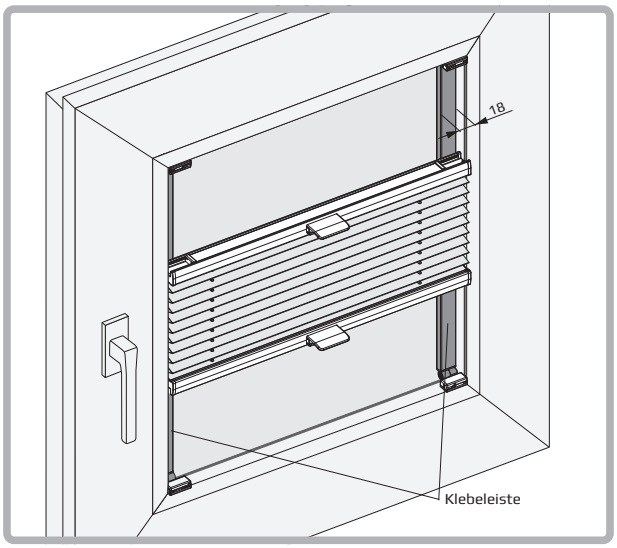

Klebe-Befestigung durch Kleben von zwei Klebeleisten auf die Glasscheibe als Montageoption für **Typ P1615**.

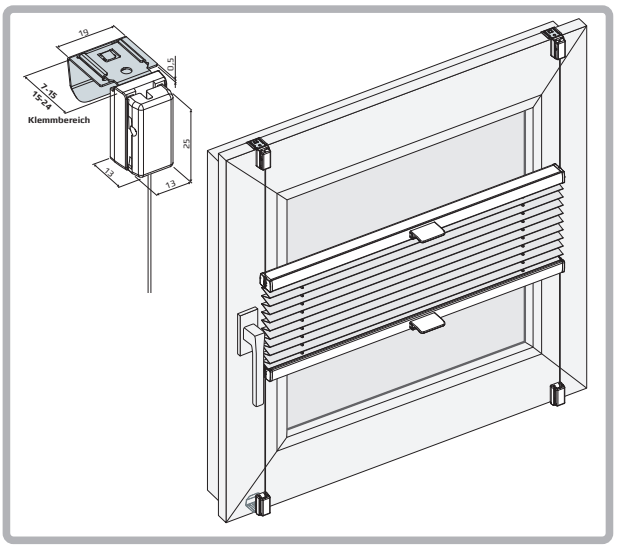

Typ P1614 - Einfache und unauffällige **Klemm-Befestigung** auf dem Fensterflügel als Montageoption. Klemmbereich von 7-15 und von 15-24 mm.

Typ P1615

Option Klebebefestigung

Montageoption - Kleben

Kleben der Klebeleiste auf der Glasscheibe

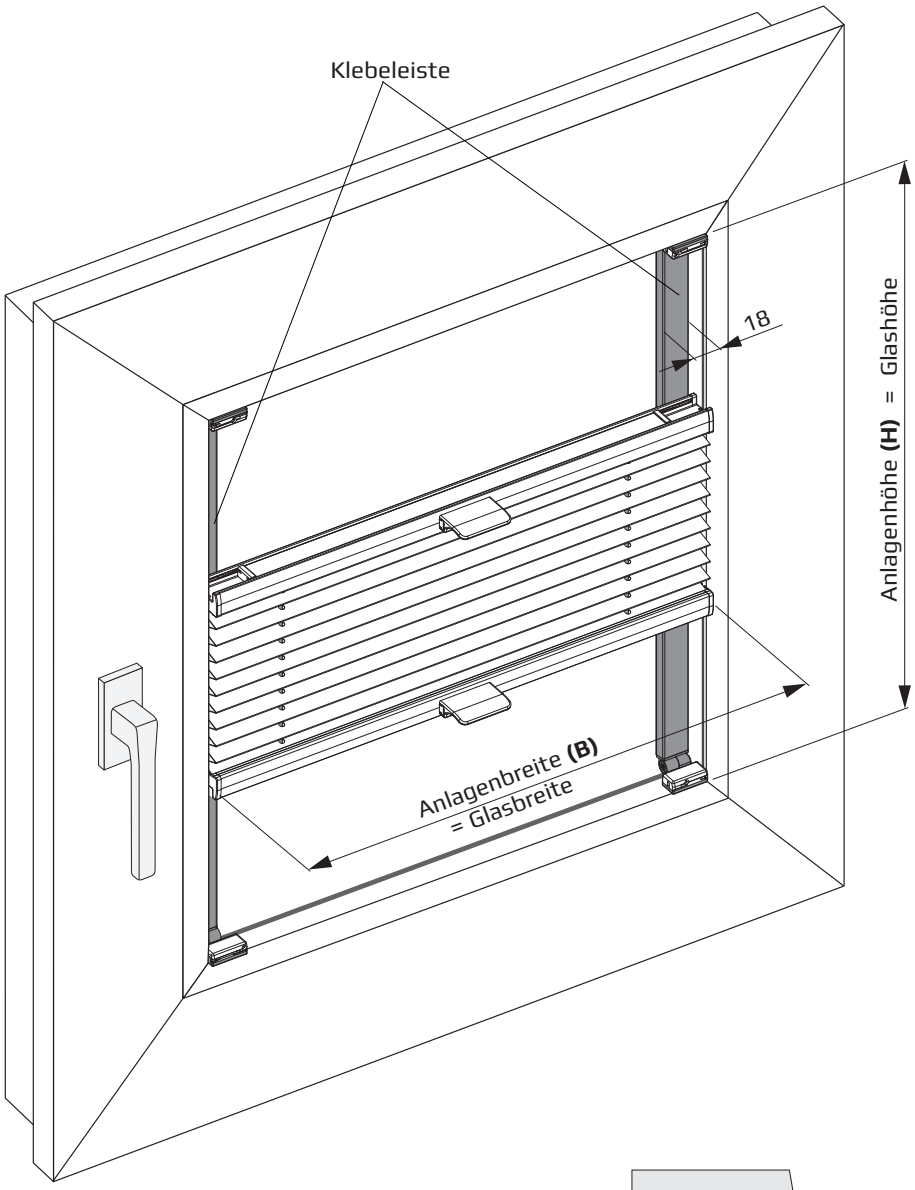

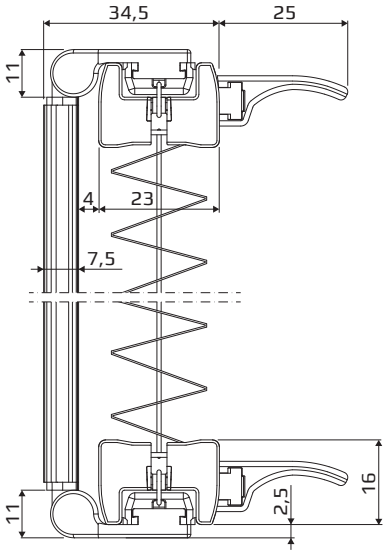

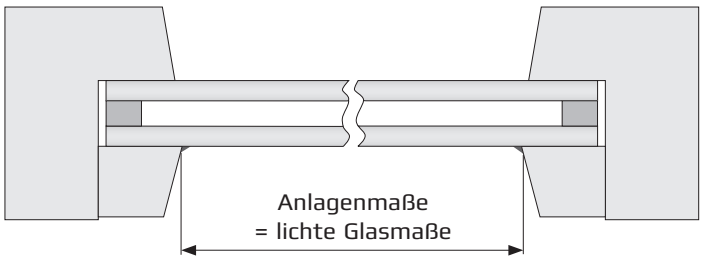

Zubehör

Klebeleiste

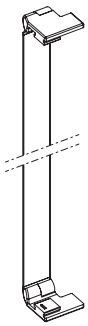

Typ P1614

Klemmbefestigung

Montageoption - Klemmen

Klemmen des Fensterflügelträgers FFT auf dem Fensterflügel

Plissee VOR der Glasleiste

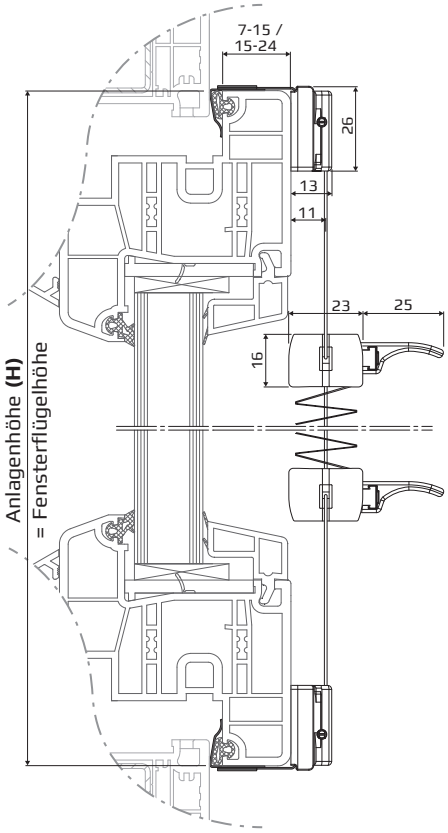

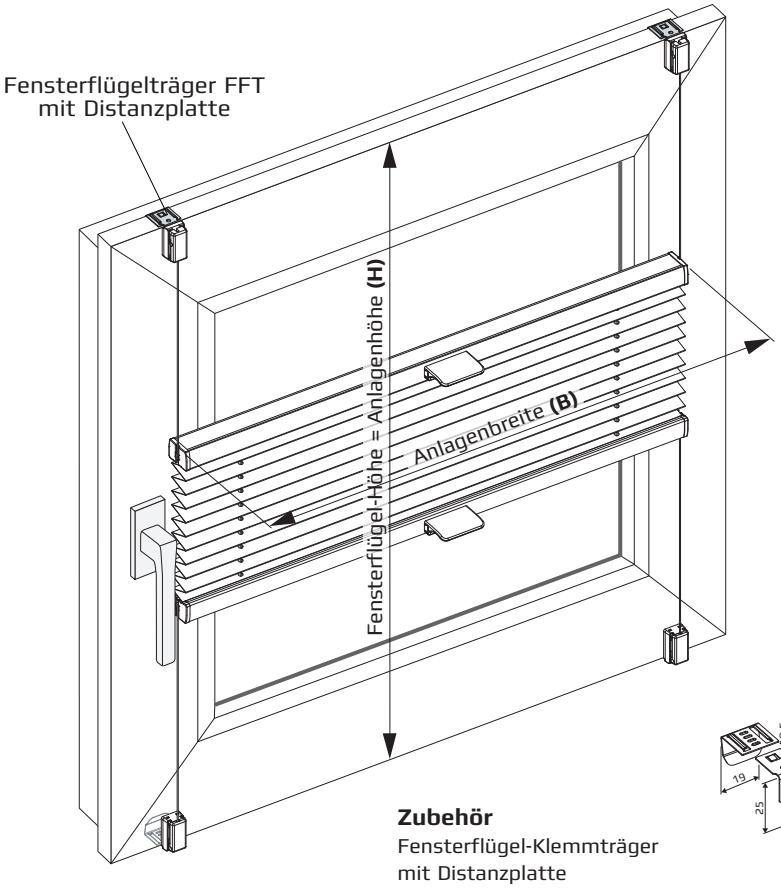

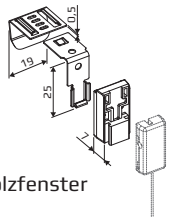

Zubehör

Fensterflügel-Klemmträger
mit Distanzplatte
15-24 mm - Kunststoff- und Holzfenster
7-15 mm - Aluminium-Fenster

Plissee IN der Glasleiste

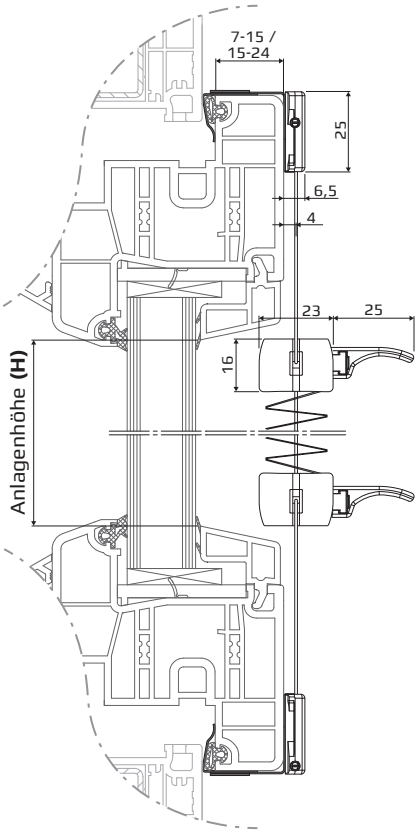

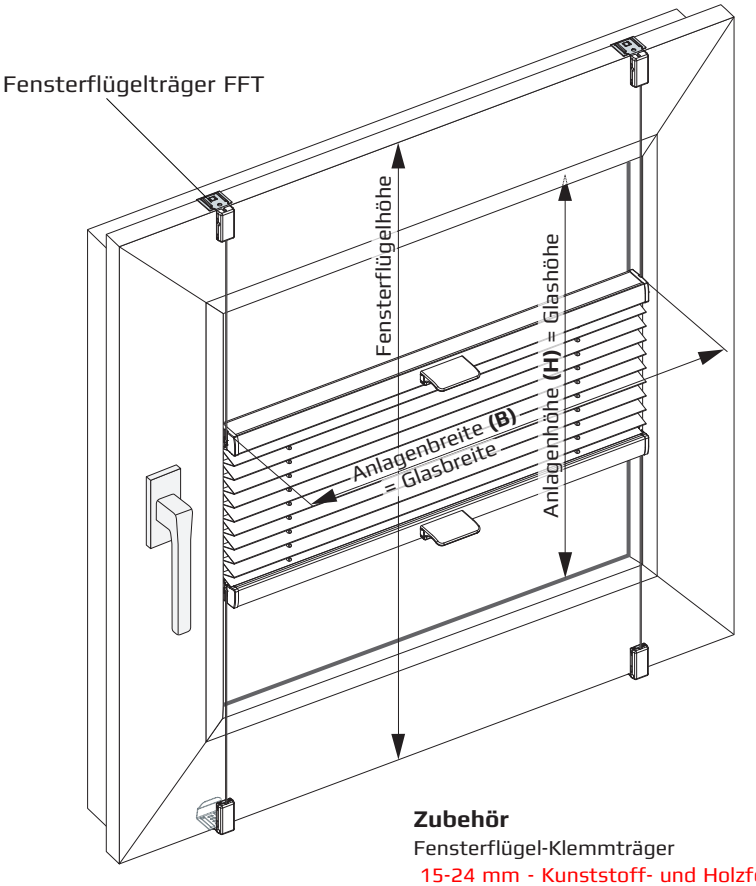

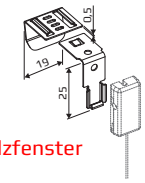

Zubehör

Fensterflügel-Klemmträger
15-24 mm - Kunststoff- und Holzfenster
7-15 mm - Aluminium-Fenster